Zetkama Sp. z o.o
Poland
57-410 Ścinawka Średnia, ul. 3 Maja
Tel.: +48 748 652 171, e-mail: export@zetkama.com.pl

ООО «Зеткама Рус»
Россия
127474, г. Москва, Дмитровское ш. 60
Тел.: +7 495 726 57 91, e-mail: office-rus@zetkama.com.pl

# Клапан обратный zCHE двухстворчатый

## Фигура 407

## DN 40-600

## PN 1,0/1,6

# ПАСПОРТ

Москва
01/04/2020

Сертификат соответствия требованиям Технического Регламента Таможенного Союза ТР ТС 010/2011 "О безопасности машин и оборудования"
Декларация о соответствии Техническому Регламенту Таможенного Союза ТР ТС 032/2013 "О безопасности оборудования, работающего под избыточным давлением"
Экспертное заключение
Соответствует Техническому Регламенту «О безопасности объектов внутреннего водного транспорта». Свидетельство об одобрении типа. Свидетельство о признании.

## 1. ОСНОВНЫЕ СВЕДЕНИЯ ОБ ИЗДЕЛИИ

| | |
|---|---|
| Наименование изделия | Клапан обратный zCHE двухстворчатый |
| Обозначение изделия | Фигура 407 |
| Документ на изготовление и поставку | Директива 2014/68/UE<br>Применяемые согласованные нормы: 1. EN-19, 2. EN-12266-1, 3. EN-16767<br>Применяемые другие нормы: 1. EN-558, 2. EN-10213, 3. EN-10088-1, 4. EN-12266-2, 5. EN-1503-1, 6. EN-736, 7. EN-1561 |
| Изготовитель, адрес | Zetkama Sp. z o.o, Польша, 57-410 Ścinawka Średnia, ул. 3 Мая 12 |
| Назначение | Для автоматического предотвращения обратного потока рабочей среды |

## 2. ОСНОВНЫЕ ТЕХНИЧЕСКИЕ ДАННЫЕ

| Наименование параметра | | Значение | |
|---|---|---|---|
| Диаметр номинальный DN, мм | | 40-250 | 300-600 |
| Давление номинальное PN, МПа | | 1,6 | 1,0 |
| Температура рабочей среды, °C | | -10 ... +100 | |
| Рабочая среда | | Вода промышленная, гликоль, нейтральные жидкости | |
| Направление подачи рабочей среды | | Стрелка на корпусе клапана | |
| Тип присоединения к трубопроводу | | Межфланцевый | |
| Климатическое исполнение ГОСТ 15150-69<br>Относительная влажность (верхнее значение) | | УХЛ4<br>80% при 25 °C | |
| Показатели безопасности (назначенные показатели) | Назначенный срок службы, лет | 10 | |

## 3. ОБОЗНАЧЕНИЕ

407 X XXX X XX

- XX — Исполнение
- X — Давление номинальное, бар
- XXX — Диаметр номинальный, мм
- X — Материал корпуса
- 407 — Фигура изделия

**Материал корпуса:**
**A** - серый чугун

**Давление номинальное:**
**C** - 16 бар **B** - 10 бар

**Исполнения:**
**54** - закрытие EPDM / нержавеющая сталь, эпоксидное покрытие, створки нержавеюшая сталь
**56** - закрытие EPDM / нержавеющая сталь, эпоксидное покрытие, створки чугун

## 4. ЗАВИСИМОСТЬ ДАВЛЕНИЯ ОТ ТЕМПЕРАТУРЫ

| Согласно EN 1092-2 | PN | | -10 °C ÷ 100 °C |
|---|---|---|---|
| EN-GJL-250 | 16 | бар | 16 |
| | 10 | | 10 |

## 5. СВЕДЕНИЯ О МАТЕРИАЛАХ ОСНОВНЫХ ДЕТАЛЕЙ, РАЗМЕРАХ

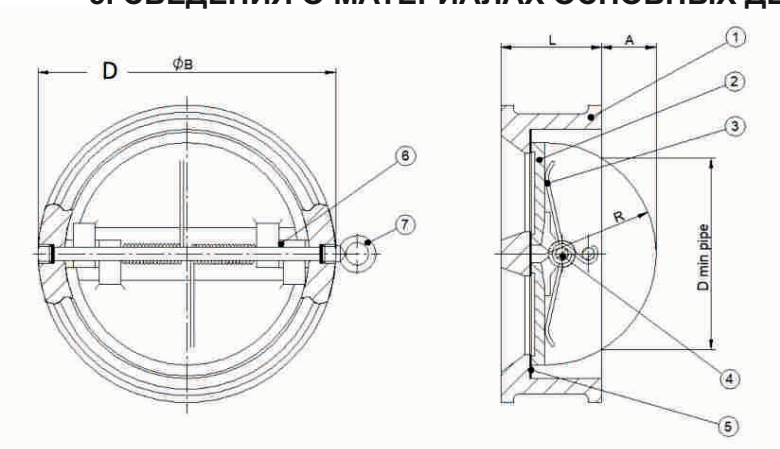


| | Детали | Материал | |
|---|---|---|---|
| | Исполнение | 54 | 56 |
| 1 | Корпус | EN-GJL-250<br>5.1301 (ex. JL1040) | |
| 2 | Створка | X5CrNi18-10<br>1.4301 | EN-GJS-400-15<br>5.3106 (ex. JS1030) |
| 3 | Пружина | X5CrNi18-10<br>1.4301 | |
| 4 | Ось | X5CrNi18-10<br>1.4301 | |
| 5 | Уплотнение | EPDM | |
| 6 | Прокладка | Тефлон | |
| 7 | Уплотнение | EPDM | |
| 8 | Болт с проушиной для DN125-350 | S235JR | |

| DN | 40 | 50 | 65 | 80 | 100 | 125 | 150 | 200 | 250 | 300 | 350 | 400 | 450 | 500 | 600 |
|---|---|---|---|---|---|---|---|---|---|---|---|---|---|---|---|
| D min трубы (мм) | 36 | 42 | 60 | 66 | 86 | 115 | 143 | 197 | 231 | 281 | 330 | 378 | 416 | 464 | 567 |
| L (мм) | 43 | 43 | 46 | 64 | 64 | 70 | 76 | 89 | 114 | 114 | 127 | 140 | 152 | 152 | 178 |
| A (мм) | 6,8 | 8,6 | 15,2 | 14,3 | 22,3 | 33,7 | 45,4 | 69,6 | 74,5 | 102,7 | 124,7 | 142,7 | 156,8 | 179,7 | 217,4 |
| D (мм) | 91 | 107 | 127 | 142 | 162 | 192 | 218 | 273 | 328 | 378 | 437 | 489 | 539 | 594 | 695 |
| R (мм) | 25,8 | 27 | 35 | 42 | 50 | 64 | 77 | 102,5 | 125 | 146 | 170 | 195 | 215 | 238 | 292 |
| $K_{vs}$ ($м^3$/ч) | 34 | 34 | 54 | 95 | 200 | 320 | 467 | 990 | 1584 | 2783 | 3689 | 6076 | 7825 | 11563 | 19919 |
| Масса, кг | 1,2 | 1,5 | 2,3 | 3,6 | 4,35 | 6,0 | 8,6 | 15,2 | 24 | 35,2 | 58 | 71 | 101 | 125 | 170 |

## 6. ГИДРАВЛИЧЕСКИЕ ХАРАКТЕРИСТИКИ

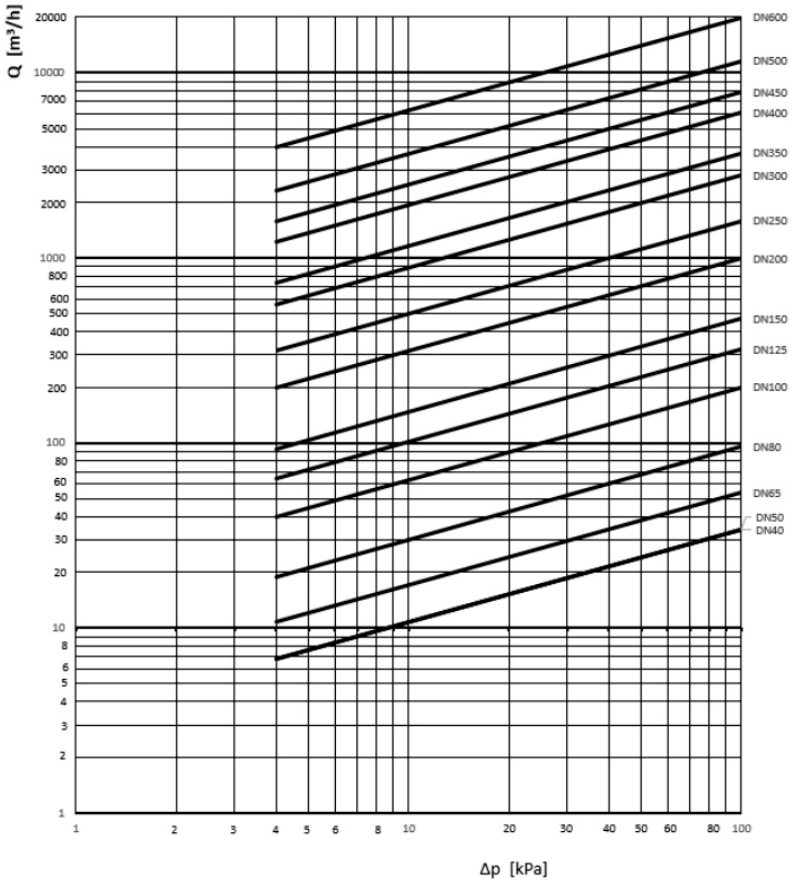

## 7. КОМПЛЕКТНОСТЬ

В комплект поставки входят:
- клапан обратный zCHE двухстворчатый, фигура 407;
- паспорт на партию изделий - 1 экз.
- инструкция по эксплуатации на партию изделий - 1 экз.

## 8. ГАРАНТИИ ИЗГОТОВИТЕЛЯ

ZETKAMA (изготовитель) гарантирует работоспособность изделий при соблюдении потребителем условий монтажа, эксплуатации, транспортирования, хранения, технического обслуживания и технических условий, указанных в каталожных картах и руководстве по эксплуатации.
Гарантийный срок эксплуатации 18 месяцев с даты установки, но не более 24 месяца с даты продажи.
О скрытых дефектах арматуры необходимо сообщить производителю/продавцу сразу после обнаружения.
Гарантия не распространяется на дефекты в случаях:
- нарушения паспортных режимов хранения, монтажа, испытания, эксплуатации и обслуживания изделия;
- наличия следов воздействия веществ, агрессивных к материалам изделия;
- наличия повреждений, вызванных пожаром, стихией, форс-мажорными обстоятельствами;
- повреждений, вызванных неправильными действиями потребителя;
- наличия механических повреждений или следов вмешательства в конструкцию изделия;
- естественного износа изделия.

Гарантии не подлежит окрасочное покрытие.

## 9. КОНСЕРВАЦИЯ

| Дата | Наименование работы | Срок действия, годы | Должность, фамилия, подпись |
|---|---|---|---|
| | Консервация | - | |
| | Переконсервация | - | |
| | Расконсервация | - | |

## 10. СВИДЕТЕЛЬСТВО О ПРИЕМКЕ

Клапан обратный zCHE двухстворчатый, фигура 407
изготовлен и принят в соответствии с обязательными требованиями государственных (национальных) стандартов, действующей технической документацией и признан годным для эксплуатации на указанные в настоящем паспорте параметры.
Соответствует свидетельству о приемке 3.1 по EN10204.

МП

## 11. СВИДЕТЕЛЬСТВО О ПРОДАЖЕ

| Индекс Zetkama | Количество шт. | Дата поставки |
|---|---|---|
| | | |

ПРОДАВЕЦ _____

МП

## 12. ДВИЖЕНИЕ ИЗДЕЛИЯ ПРИ ЭКСПЛУАТАЦИИ, УЧЕТ РАБОТЫ И ТЕХНИЧЕСКОГО ОБСЛУЖИВАНИЯ

| Дата установки | Где установлено | Основные параметры (PN, t рабочая среда) | Наработка | | Вид технического обслуживания | Сведения о ремонте | Должность, подпись выполнившего работу |
|---|---|---|---|---|---|---|---|
| | | | с начала эксплуатации | после последнего ремонта | | | |
| | | | | | | | |
| | | | | | | | |
| | | | | | | | |

## 13. СВЕДЕНИЯ ОБ УТИЛИЗАЦИИ

| Дата | Сведения об утилизации | Примечание |
|---|---|---|
| | | |
| | | |
| | | |