ТЕХНИЧЕСКИЙ ПАСПОРТ

КЛАПАН ОБРАТНЫЙ
ЛАТУННЫЙ ОСЕВОЙ С СЕТКОЙ

SANTECH SYSTEMS

1. НАЗНАЧЕНИЕ И ОБЛАСТЬ ПРИМЕНЕНИЯ

Одно из распространенных применений обратного клапана связано с необходимостью предотвратить стекание под действием гравитации воды, поступившей в водопровод из скважины, колодца, открытого водоема, после выключения насоса. В этом случае обратный клапан играет роль приемного и для защиты его и насоса от механических примесей, присутствующих в потоке на его входной патрубок устанавливается сетчатый фильтр.

Таблица 1.

Характеристика	Ед. изм	Значение					
Номинальный диаметр	мм	15	20	25	32	40	50
Рабочее давление	МПа	1,6					
Рабочая среда	-	Вода					
Температура рабочей среды	˚С	До+95					
Тип присоединительной резьбы		Трубная цилиндрическая по ГОСТ 6357-81					

Таблица 2. Наименование деталей обратный клапанов (см. Рис 1) и материалы.

№	Наименование	Материал	№	Наименование	Материал
1	Корпус	Латунь HPb57-3	4	Упл. прокладка	EPDM
2	Пружина	Нерж.сталь S.S304	5	Крышка	ABS-пластик
3	Клапан	ABS-пластик	6	Сетка-фильтр	Нерж.сталь S.S304

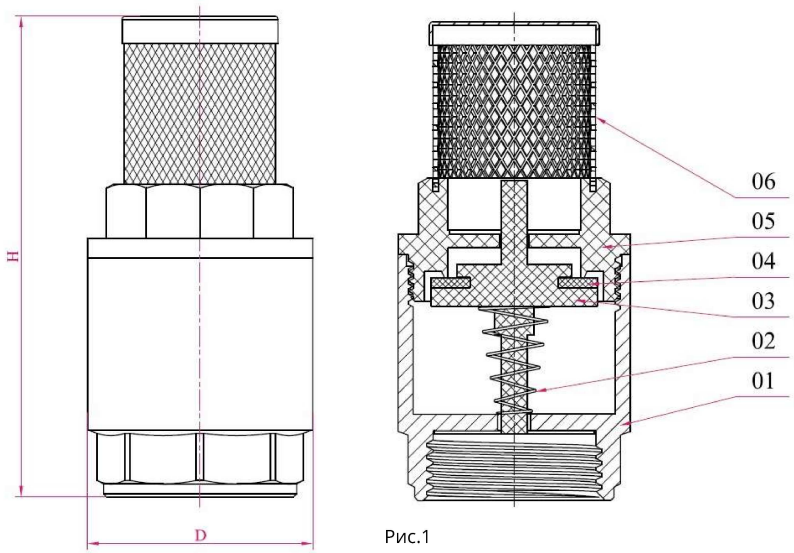

Рис.1

Таблица 3. Габаритные и весовые характеристики обратных клапанов (см. Рис 1).

Ду, мм	15	20	25	32	40	50
G	1/2"	3/4"	1"	1 1/4"	1 1/2"	2"
H, мм	60	72,5	80	102	116	135
D, мм	29	35	41	53,5	58	69
Вес, г	52	79	108	190	253	386

2. УСТРОЙСТВО И ПРИНЦИП РАБОТЫ ИЗДЕЛИЯ

Корпус (1) и крышка (5), оборудованы направляющими, по которым движется клапан (3). Напор воды сжимает пружину (2), при этом открывает клапан с уплотнительной прокладкой (4). Когда напор падает, пружина прижимает клапан с уплотнением к седлу и перекрывает проток среды в обратном направлении.

Фильтр-сетка (6) защищает клапан и насос от механических примесей, присутствующих в потоке.

3. МЕРЫ БЕЗОПАСНОСТИ

Обратные клапаны должны эксплуатироваться при давлении и температуре, изложенных в настоящем паспорте

Категорически запрещается допускать замерзание рабочей среды внутри обратного клапана

4. РУКОВОДСТВО ПО МОНТАЖУ И ЭКСПЛУАТАЦИИ

К монтажу, эксплуатации и обслуживанию клапанов допускается персонал, изучивший устройство клапанов, правила ТБ и требования настоящего паспорта.

Направление потока должно совпадать с направлением стрелки на корпусе клапана.

Предельный крутящий момент при монтаже клапана в таблице ниже

Ду	1/2"	3/4"	1"	1 1/4"	1 1/2"	2"
Крутящий момент,Нм	35	45	65	90	130	160

В соответствии с ГОСТ 12.2.063-2015 п.9.6, арматура не должна испытывать нагрузок от трубопровода (при изгибе, сжатии, растяжении, кручении, перекосах, вибрации, неравномерности затяжки крепежа и т.д.). При необходимости должны быть предусмотрены опоры или компенсаторы, устраняющие нагрузку на арматуру от трубопровода.

Остальные технические требования при монтаже по СП 73.13330.2012 «Внутренние санитарно-технические системы».

5. УСЛОВИЯ ХРАНЕНИЯ И ТРАНСПОРТИРОВКИ

Изделия должны храниться в упаковке предприятия – изготовителя по условиям хранения 3 по ГОСТ 15150. Консервация по ВЗ-4, ВУ-0 ГОСТ 9.014-78.

Транспортировка изделий должна осуществляться в соответствии с условиями 5 по ГОСТ 15150.

6. УТИЛИЗАЦИЯ

Утилизация изделия (переплавка, захоронение, перепродажа) производится в порядке, установленном Законами РФ от 04 мая 1999 г. № 96-ФЗ "Об охране атмосферного воздуха" (с изменениями и дополнениями), от 24 июня 1998 г. № 89-ФЗ (с изменениями и дополнениями) "Об отходах производства и потребления", от 10 января 2002 № 7-ФЗ « Об охране окружающей среды» (с изменениями и дополнениями), а также другими российскими и региональными нормами, актами, правилами, распоряжениями и пр., принятыми во использование указанных законов.

Содержание благородных металлов: нет.

7. ГАРАНТИЙНЫЕ ОБЯЗАТЕЛЬСТВА

Изготовитель гарантирует соответствие товара настоящему паспорту при соблюдении Потребителем условий эксплуатации, транспортировки и хранения. Гарантийные обязательства распространяются на все дефекты, возникшие по вине завода-изготовителя.

Гарантия не распространяется на дефекты, возникшие в случаях:

- нарушения паспортных режимов хранения, монтажа, испытания, эксплуатации и обслуживания изделия;
- наличия следов воздействия веществ, агрессивных к материалам изделия;
- наличия повреждений, вызванных пожаром, стихией, форс-мажорными обстоятельствами;
- повреждений, вызванных неправильными действиями потребителя;
- наличия механических повреждений или следов вмешательства в конструкцию изделия.

ГАРАНТИЙНЫЙ СРОК — 1 ГОД С ДАТЫ ПРОДАЖИ

Количество: _____

Дата: _____

Подпись: _____

МЕСТО ДЛЯ ПЕЧАТИ

Производитель: ZHEJIANG YUQUAN FLUID TECHNOLOGY CO., LTD
BUILDING 1, NO.35, TIANYOU ROAD, SHAMEN, YUHUAN ZHEJIANG, CHINA